С1.03 Соединения элементов каркасной стены

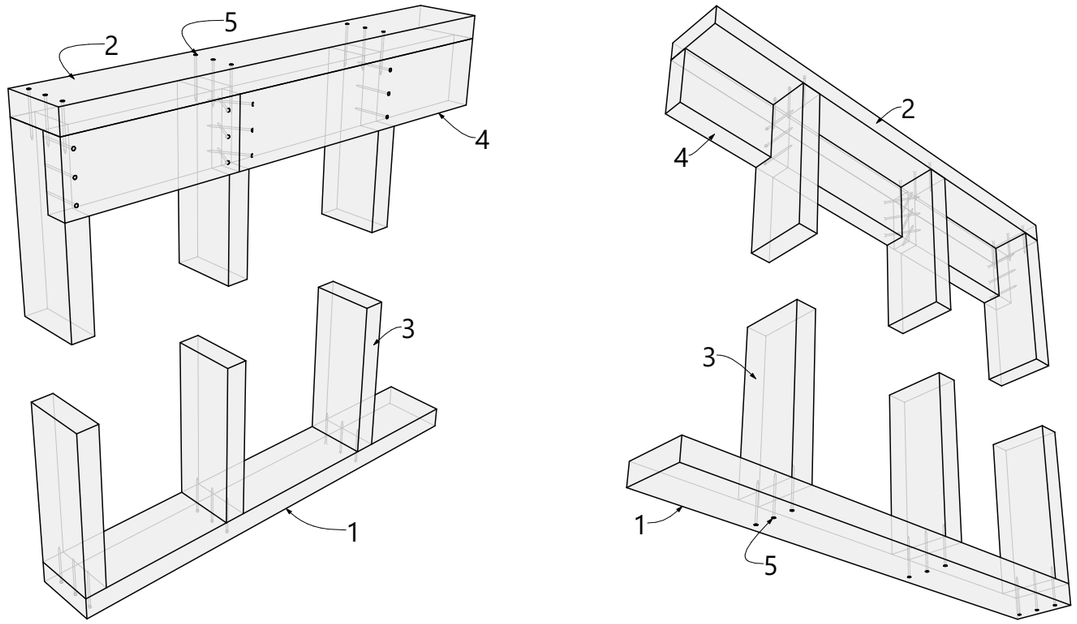

1-нижняя обвязка каркасной стены; 2-верхняя обвязка каркасной стены; 3-стойка каркасной стены; 4-общий ригель каркасной стены; 5-гвоздь.

С2.05 Соединения укосин каркасной стены

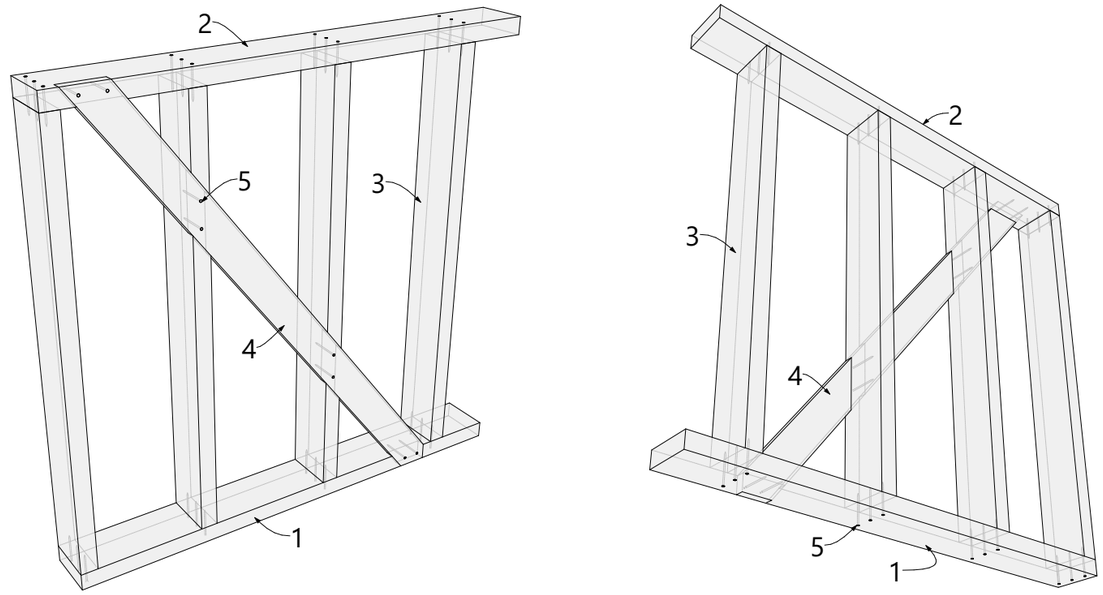

1-нижняя обвязка каркасной стены; 2-верхняя обвязка каркасной стены; 3-стойка каркасной стены; 4-укосина; 5-гвоздь.

С1.07 Угловое соединение каркасных стен.

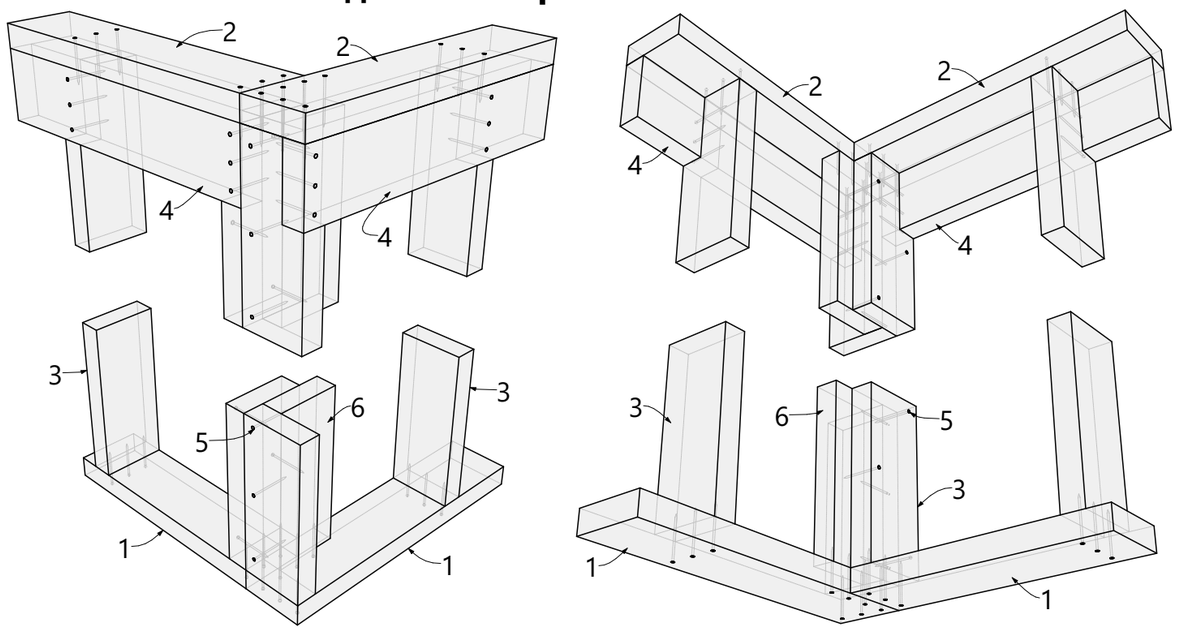

1-нижняя обвязка каркасной стены; 2-верхняя обвязка каркасной стены; 3-стойка каркасной стены; 4-общий ригель каркасной стены; 5-гвоздь; 6-стойка для крепления отделки.

С1.09 Соединения каркасных стены. L-образное примыкание

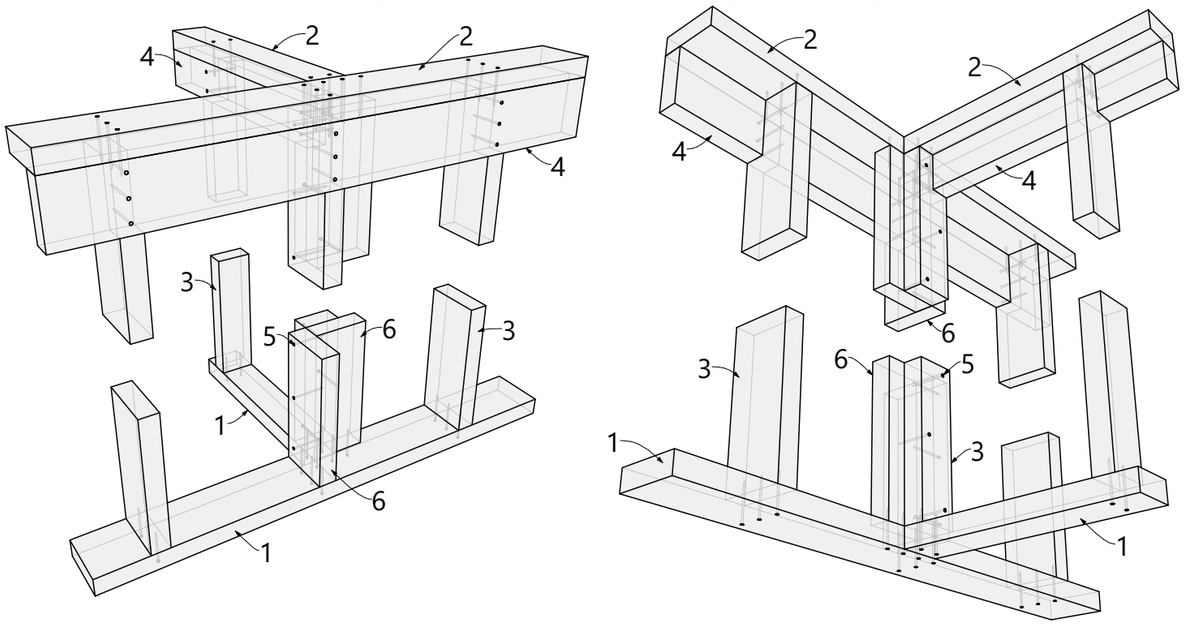

1-нижняя обвязка каркасной стены; 2-верхняя обвязка каркасной стены; 3-стойка каркасной стены; 4-общий ригель каркасной стены; 5-гвоздь; 6-стойка для крепления отделки.

		Подп.	Дата	ИНДИВИДУАЛЬНЫЙ ЖИЛОЙ ДОМ Московская обл. Наро Фоминский район. д. Новоселки	26-03.121-ОМЖБ-13,4х8-103		Узлы стен 2	Лист	Листов	ЭКО КАРКАС
Разраб.	Фадеев С.А.		15.03.2026					39	57	
Пров.			15.03.2026		Раздел	КД				